MORSE PER SOLLEVAMENTO HXW / HSXW, HXW-V, DHW, HSKW, NMHW

Manuale Utente

Prima di utilizzare la morsa per sollevamento, leggere attentamente le istruzioni di sicurezza contenute in questo manuale utente.
In caso di dubbi, consultare il proprio rivenditore.
I nostri manuali dovranno essere utilizzati come riferimento per tutta la durata del prodotto. Sono graditi eventuali suggerimenti e/o commenti riguardanti questo manuale.
A causa della continua attività di ricerca e sviluppo, le specifiche del prodotto sono soggette a modifiche senza preavviso.

Manuale
M-HXW-1607-00

www.fasitaly.com

INDICE

1. GENERALE
2. DESCRIZIONE DELLE FUNZIONI 3
3. APPLICAZIONI CONSENTITE 3
4. ISTRUZIONI DI SICUREZZA 4
5. SOLLEVAMENTO 6
6. MANUTENZIONE 7
7. SMONTAGGIO/MONTAGGIO 7
- HXW, HSXW, HXW-V, DHW
- HSKW
- NMHW
8. REVISIONE 8
9. SMALTIMENTO 8
10. CHECKLIST PER LA RISOLUZIONE DEI PROBLEMI 9
11. GARANZIA 9
12. CONDIZIONI E SPECIFICHE 10
13. ISPEZIONI DI SICUREZZA 10
14. PROGRAMMA DI ISPEZIONE 11

1. GENERALE

Grazie per aver scelto uno dei nostri prodotti di alta qualità. I sistemi della qualità per la gestione e i servizi di FAS SpA sono pienamente conformi alle norme ISO 9001. La nostra vasta esperienza pluriennale è una garanzia di massima qualità e sicurezza. Le morse per sollevamento Pewag sono realizzate con acciai legati di alta qualità e sono pienamente conformi a tutte le norme e requisiti di prodotto pertinenti, tra cui: Norma europea: EN 13155, norma australiana: 4991, norma USA: ASME B30.20-2010 e Direttiva Macchine 2006/42/CE.

2. DESCRIZIONE DELLE FUNZIONI

Le morse per sollevamento orizzontale HXW, HSXW, HXW-V, DHW, HSKW e NMHW sono state appositamente sviluppate per il trasporto orizzontale di lamiere in acciaio. Le morse sono costituite da un corpo, una camma e un perno della camma. La camma funge anche da grillo di sollevamento e assicura che il carico sia tenuto saldamente mentre viene sollevato. Le morse per il sollevamento orizzontale HSKW, come pure le HXW/HSKW sono state appositamente sviluppate per il sollevamento e il trasporto orizzontale di lamiere di acciaio. Le morse per il sollevamento orizzontale HSKW sono costituite da un corpo regolabile in altezza e da una camma. La camma funge anche da grillo di sollevamento e ha la stessa funzione descritta in precedenza per la morsa HXW/HSXW.

3. APPLICAZIONI CONSENTITE

HXW, HSXW, HXW-V e NMHW
Le morse per sollevamento HXW, HSXW e NMHW sono adatte solamente per il sollevamento e lo spostamento orizzontale di strutture e lamiere rigide in acciaio in cui sia possibile posizionare la morsa su un punto di contatto piano. Le morse devono essere sempre utilizzate in coppia o in multipli di due. In quest'ultimo caso, tuttavia, è preferibile utilizzare una trave distributrice del carico.

DHW
Le morse per sollevamento DHW sono adatte solamente per il sollevamento e lo spostamento orizzontale di lamiere in acciaio sottili, che si possono flettere, in cui sia possibile posizionare la morsa su un punto di contatto piano. Le morse DHW devono essere sempre utilizzate in coppia o in multipli di due.

HSKW
Le morse per sollevamento HSKW sono adatte solamente per il trasporto orizzontale di lamiere in cui sia possibile posizionare la morsa su un punto di contatto piano. Le morse HSKW devono essere sempre utilizzate in coppia o in multipli di due servendosi di un bilancino. Le morse per il sollevamento HSKW possono essere utilizzate anche in posizione verticale servendosi di un bilancino. È possibile sollevare una o più lamiere contemporaneamente, a condizione che la lamiera non si pieghi (non si fletta). Quando si utilizzano morse in coppia o in multipli di due, il carico deve essere ripartito uniformemente su ogni morsa.

4. ISTRUZIONI DI SICUREZZA

La sicurezza innanzitutto! Garantite la vostra sicurezza personale leggendo innanzitutto con attenzione le seguenti istruzioni di sicurezza!
Per la vostra sicurezza e per continuare a trarre beneficio dalla sicurezza dei nostri prodotti fate ispezionare, collaudare e, se necessario, revisionare la morsa almeno una (1) volta all'anno da FAS SpA o da un altro centro di assistenza e riparazione meccanica riconosciuto. Si veda anche il Capitolo 8 – Revisione. Per ulteriori informazioni contattare FAS SpA.

Evitare situazioni che mettano a repentaglio la vita delle persone
- Non lavorare mai con una morsa non testata o con un certificato di collaudo scaduto.
- Durante il sollevamento tenersi a distanza e non sostare sotto il carico.
- Non usare la morsa se (è stata) danneggiata.
- Fare immediatamente riparare la morsa da FAS SpA o da un centro di riparazione meccanica riconosciuto.
- Se non diversamente specificato, le morse devono essere utilizzate solo per il trasporto di lamiere singole e non in pacchi (eccezion fatta per HSKW).
- Non sollevare mai lamiere di peso superiore al carico limite di esercizio (WLL) indicato sulla morsa, sul certificato di collaudo e nella tabella.
- Non sollevare lamiere di spessore superiore o inferiore ala luce di presa indicata sulla morsa, sul certificato di collaudo e nella tabella.
- Quando si utilizzano contemporaneamente più morse per il sollevamento disposte in fila, occorre predisporre imbracature o catene di lunghezza sufficiente, in modo da garantire che l'angolo tra le imbracature o le catene non sia mai superiore a 60°.
- Quando si utilizzano contemporaneamente più morse per il sollevamento disposte in parallelo, utilizzare un bilancino (equilibratore) e imbracature di sollevamento o catene di lunghezza sufficiente, in modo che i grilli di sollevamento sulle morse non siano mai sottoposti a carichi laterali.
- Non posizionare la morsa sulle sezioni coniche della lamiera o della struttura da sollevare.
- Rimuovere completamente il grasso, l'olio, la sporcizia, la corrosione e le scaglie di laminazione dalla lamiera nel punto in cui deve essere attaccata la morsa.
- Assicurarsi che la morsa o le morse siano posizionate in modo da bilanciare il carico quando viene sollevato.
- La durezza superficiale della lamiera non deve essere superiore a 37 HrC (345 Hb, 1,166 N/mm^2 eccezion fatta per NMHW).
- Le morse sono adatte solo per l'impiego in condizioni atmosferiche normali.

Precauzioni di sicurezza

- Assicurarsi che il grillo di sollevamento non possa mai essere sottoposto a carichi laterali.
- La caduta libera o l'oscillazione incontrollata sul gancio della gru, con conseguenti urti contro degli oggetti, possono danneggiare la morsa. Se questo dovesse accadere, prima di utilizzare la morsa verificare che sia in buone condizioni di funzionamento.
- Le morse per il sollevamento non sono adatte per la creazione di giunzioni permanenti.
- La morsa deve essere sottoposta a manutenzione preventiva con frequenza mensile secondo le linee guida riportate nel Capitolo 6 - Manutenzione.
- Non modificare la morsa (mediante saldatura, molatura, ecc.), in quanto questo può pregiudicarne il funzionamento e la sicurezza, rendendo quindi nulla ogni forma di garanzia e responsabilità di prodotto.
- Utilizzare solo accessori e componenti originali Pewag.

Per le morse di sollevamento HXW, HSXW, DHW e HSKW si devono adottare le seguenti precauzioni di sicurezza aggiuntive. La morsa può essere sottoposta a carichi laterali con un angolo massimo di 15°. La portata delle morse è stata calcolata in base ad un angolo massimo di 60° al vertice. Nel caso di angoli al vertice di ampiezza superiore, il WLL deve essere ridotto proporzionalmente secondo il seguente schema di carico.
In caso di utilizzo con puntelli può essere adottato un angolo massimo al vertice pari a 60° e il WLL è pari al 50% del carico di esercizio massimo ammissibile.
La temperatura ambiente per l'utilizzo delle morse per sollevamento standard è compresa tra -40 °C e +100 °C. Per la NMHW la temperatura ambiente di utilizzo è compresa tra -40 °C e +50 °C.

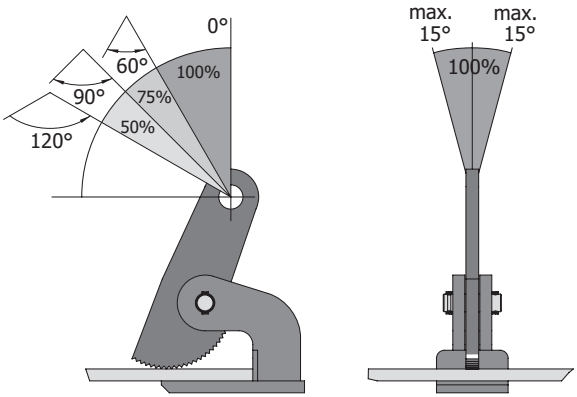

5. SOLLEVAMENTO

- Verificare che il carico limite di esercizio (WLL) della morsa sia sufficiente per il carico che si crea durante l'operazione di sollevamento. Nota: Il carico limite di esercizio (WLL) è indicato sulla morsa.
- Attaccare la morsa al meccanismo di sollevamento mediante una braca a catena o fune.
- Assicurarsi che tutti gli elementi siano stati testati e abbiano la portata corretta. Assicurarsi che i collegamenti di accoppiamento e i grilli siano di dimensioni tali da consentire alla morsa di muoversi liberamente nel gancio.
- Verificare l'eventuale presenza di danni visibili sulla morsa.
- Verificare che la camma si apra e si si chiuda senza intoppi.
- Controllare che i denti della camma non siano sporchi e, se necessario, pulirli con una spazzola metallica.
- Rimuovere ogni traccia di grasso, sporco e scaglie di laminazione dalla lamiera in corrispondenza della morsa.
- Aprire la morsa.
- Collocare le ganasce quanto più possibile all'interno della lamiera, assicurandosi che la morsa sia posizionata in modo da bilanciare il carico quando viene sollevato.
- Effettuare il sollevamento delicatamente per consentire l'applicazione della forza di sollevamento; verificare che la morsa non ruoti o non si inclini.
- Se la morsa ruota o si inclina, consultare le informazioni fornite in questa sezione.
- Accertarsi che il carico sia in posizione stabile.

HSKW

- Posizionare la morsa sulla lamiera (cavo o catena già attaccati al segmento dentato; fare attenzione che la catena o il cavo non siano attorcigliati).
- Serrare saldamente la morsa a mano.
- Mettere in tensione i cavi o le catene con il gancio della gru mentre l'interno delle ganasce preme saldamente contro il bordo della lamiera (nota: dal momento che la morsa non dispone di un pre-tensionamento costante sul segmento dentato, sarà necessario controllare la posizione delle morse finché i cavi non saranno in tensione: assicurarsi che le morse rimangano nella posizione corretta).
- A questo punto è possibile sollevare con cura il carico.
- Durante il trasporto del carico fare in modo che sulle catene o sull'imbracatura sia mantenuta una tensione costante.
- Per sganciare il carico occorre abbassare il gancio della gru finché la morsa sia completamente priva di carico (nota: quando il carico viene abbassato, assicurarsi che sotto di esso non siano presenti ostacoli su cui il carico possa poggiare in fase di discesa, liberando accidentalmente troppo presto le morse dal carico).
- A questo punto è possibile rimuovere le morse dal carico.

6. MANUTENZIONE

- Controllare le condizioni generali della morsa almeno una volta al mese (si veda il Capitolo 7 - Smontaggio/Montaggio). Non usare la morsa se:
  - il corpo è fessurato o deformato, in particolare agli angoli delle ganasce
  - la camma è visibilmente deformata
  - i denti della camma non sono più acuminati
  - i perni del grillo sono visibilmente deformati
  - mancano dei perni di ritenuta
  - la marcatura sulla morsa non è più leggibile

A seconda delle anomalie riscontrate:

- smontare e pulire la morsa (si veda il Capitolo 7 - Smontaggio/Montaggio) o farla revisionare da FAS SpA o da un altro centro di riparazione meccanica autorizzato (si veda il Capitolo 8 - Revisione).

7. SMONTAGGIO / MONTAGGIO

Morse per sollevamento HXW, HSXW, HXW-V, DHW

Le morse per sollevamento HXW, HSXW, HXW-V e DHW possono essere facilmente smontate per la pulizia e l'ispezione. Si prega di attenersi alla seguente procedura.

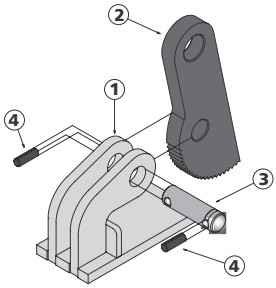

- Rimuovere il perno di ritenuta (4) e il perno della camma (3).
- Rimuovere la camma (2).
- Pulire tutte le parti con un normale sgrassante.
- Ingrassare il perno della camma (3) con grasso per cuscinetti.
- Montare la morsa in ordine inverso.
- Inserire sempre nuovi perni di ritenuta originali (4) servendosi di un martello, pinze multiuso e coppiglie.
- Per la sostituzione dei componenti utilizzare sempre ricambi originali Pewag.
- Rimuovere eventuali bave con una lima.

Morse per sollevamento HSKW

Le morse per sollevamento HSKW possono essere facilmente smontate per la pulizia e l'ispezione. Si prega di attenersi alla seguente procedura.

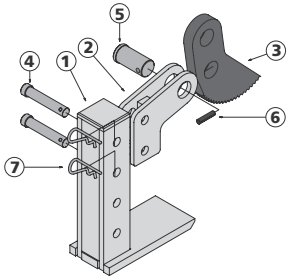

- Rimuovere il perno di tensionamento (6) dall'albero del segmento dentato (5) servendosi di un cacciaspine.
- A questo punto l'albero del segmento dentato può essere estratto dal telaio ed è possibile rimuovere il segmento dentato (3).
- Dopo aver rimosso le coppiglie (7) e i due perni (4), è possibile estrarre le due piastre laterali (2) dalla morsa (1).
- Montare la morsa in ordine inverso. Sostituire i perni di ritenuta regolarmente.
- Dopo la manutenzione e/o la riparazione, la morsa deve essere testata su una macchina per prove di trazione.

Morse per sollevamento NMHW

Le morse per sollevamento NMHW possono essere facilmente smontate per la pulizia e l'ispezione.

Si prega di attenersi alla seguente procedura.

- Rimuovere il perno di ritenuta (9) e il perno della camma (5 & 4).
- Rimuovere la camma (2).
- Rimuovere il piccolo perno di ritenuta (9) e il perno della camma (4).
- Pulire tutte le parti con un normale sgrassante.
- Se necessario, è possibile rimuovere gli inserti in tessuto (6 & 7) togliendo i bulloni (8)
- Ingrassare il perno della camma (5 & 4) con grasso per cuscinetti.
- Montare la morsa in ordine inverso.
- Inserire sempre nuovi perni di ritenuta originali (9) servendosi di un martello, pinze multiuso e coppiglie.
- Per la sostituzione dei componenti utilizzare sempre ricambi originali Pewag.
- Rimuovere eventuali bave con una lima.

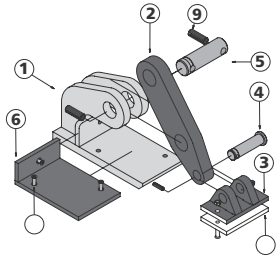

8. REVISIONE

Almeno una (1) volta all'anno (come prescritto per legge), o in caso di danni, la morsa deve essere ispezionata, testata e, se necessario, revisionata da FAS SpA o da un altro centro di riparazione meccanica riconosciuto.

9. SMALTIMENTO

La morsa può essere smaltita nel rispetto delle linee guida locali, a condizione che venga resa inadatta all'impiego.

10. CHECKLIST PER LA RISOLUZIONE DEI PROBLEMI

Inconveniente	Possibile causa	Misure da adottare
Il carico scivola	Il carico è sporco La camma è sporca La camma è smussata Le ganasce sono piegate e aperte	Pulire Pulire Sostituire Sostituire
La camma ruota male	La camma è stata sovraccaricata	Scartare la camma
Il corpo è piegato	La morsa è stata sovraccaricata	Scartare la morsa
Il grillo della camma è ovalizzato	La morsa è stata sovraccaricata	Scartare la morsa
Il perno della camma è piegato	La morsa è stata sovraccaricata	Sostituire la morsa
I perni regolabili sono piegati	La morsa è stata sovraccaricata	Scartare la morsa
Perni di ritenuta mancanti	Montaggio non corretto	Montare nuovi perni di ritenuta
La morsa si apre/chiude con difficoltà	La morsa è usurata La morsa è sporca	Scartare la morsa Pulire

11. GARANZIA

FAS SpA fornisce agli utenti finali una garanzia di 5 anni sulle sue morse per sollevamento. Questa garanzia è valida per l'utente finale originale delle morse per sollevamento. Questa garanzia è valida solo se la morsa è stata ispezionata, controllata e manutenuta secondo le istruzioni del produttore e del distributore per l'intero periodo di garanzia. Il periodo di garanzia di 5 anni decorre dalla data di acquisto ed è soggetto a tutte le condizioni e le specifiche indicate nel presente documento.

12. CONDIZIONI E SPECIFICHE

La garanzia copre solamente i difetti dovuti ad errori di fabbricazione e che si verifichino durante il normale utilizzo. La garanzia non copre l'usura dei componenti. Qualora si verifichi un guasto di qualsiasi tipo durante il periodo di garanzia, la morsa per sollevamento sarà sostituita o riparata, previa valutazione del produttore

Non è fornita nessuna garanzia per le morse che presentino anomalie dovute a:
- Normale usura
- Sovraccarico
- Utilizzo errato e/o negligente
- Danni
- Mancata attuazione delle procedure e degli interventi
- Sollevamento di materiale diverso da quello indicato sulla morsa o specificato nel manuale d'uso
- Adattamento e/o modifica della morsa Pewag
- Utilizzo non corretto della morsa e mancato rispetto di tutte le indicazioni riportate nel manuale d'uso
- Manutenzione e/o revisione non effettuata da un distributore autorizzato FAS SpA

Il produttore non è responsabile per danni incidentali o derivanti da un uso non corretto delle morse per sollevamento, nonché dal mancato rispetto di quanto indicato nel presente manuale.

13. ISPEZIONE DI SICUREZZA

Tutte le ispezioni e le riparazioni devono essere registrate nel prospetto di manutenzione. Questo vale non solo per le vostre ispezioni, ma anche per quelle che vengono effettuate dal vostro distributore autorizzato FAS SpA. Quando la morsa viene consegnata per la manutenzione e l'ispezione, si deve sempre fornire il prospetto di manutenzione.

Morse per sollevamento difettose
Quando viene riscontrato qualsiasi tipo di usura o danno, è necessario adottare le seguenti misure:
- Mettere fuori servizio la morsa per sollevamento. (Prendere nota della data in cui si verifica l'anomalia nella morsa di sollevamento).
- Tentare di individuare la causa dell'anomalia, per esempio (l'elenco completo è riportato nel Capitolo 10):
  Questi danni non sono coperti dalla garanzia! Per garantire la vostra sicurezza e quella dei vostri colleghi siete tenuti a rispettare questa procedura.
- Restituire la morsa per sollevamento (con i dati storici di manutenzione) alla propria officina di riparazione autorizzata FAS SpA.
- Dopo che la morsa per sollevamento è stata revisionata/riparata dal vostro distributore, potete tranquillamente utilizzarla nuovamente. Si prega di annotare questa data nel prospetto di manutenzione.

14. PROGRAMMA DI ISPEZIONE

MESI	3	6	9	12	15	18	21	24	27	30	33	36	39	42	45	48	51	54	57	60
ANNI	1				2				3				4				5			
Ispezioni di sicurezza da parte del proprio ispettore																				
Manutenzione da parte di FAS SpA o centro autorizzato da FAS SpA, competente in materia di sollevamento e movimentazione dei carichi, o da persone formate e autorizzate a FAS SpA o Pewag Gmbh																				
Revisione da parte di FAS SpA o centro autorizzato da FAS SpA, competente in materia di sollevamento e movimentazione dei carichi, o da persone formate e autorizzate a FAS SpA o Pewag Gmbh																				

DICHIARAZIONE DI CONFORMITÀ'

Ai sensi dell'Appendice II A della Direttiva Macchine 2006/42/CE:
Rappresentante autorizzato per i documenti tecnici in conformità con l'Appendice VII, parte A:
DI Bernhard Oswald; Gaslaternenweg 4; A-8041 Graz

Con la presente noi dichiariamo sotto la nostra responsabilità che i prodotti che sono oggetto del presente manuale di istruzioni sono conformi alle disposizioni della Direttiva 2006/42/CE. Qualsiasi alterazione del prodotto non autorizzata da FAS SpA invaliderà la presente dichiarazione.
Sono state applicate le seguenti norme: EN 13155

Un prerequisito per la messa in servizio di questo prodotto consiste nel fatto che le istruzioni per l'uso siano state lette e comprese.

FAS SpA
Via dei Lavoratori, 118/120
20092 Cinisello Balsamo (MI)
Tel. +39 02 6124951 - Fax +39 02 66040192
www.fasitaly.com
info@fasitaly.com

FAS Servizio Sicurezza srl
Via P. Nenni, 35
10036 Settimo Torinese (TO)
Tel. +39 011 8975137 - Fax +39 011 8005916
www.fas-sicurezza.it
servizio.tecnico@fasitaly.com

www.fasitaly.com