PORTA DAVIT QUANTUM + FABXR

PORTA DAVIT QUANTUM per il sollevamento/protezione delle persone completo di dispositivo per la protezione e il recupero in caso di emergenza

- Sistema di arresto caduta con argano integrato per il il sollevamento persone in caso di emergenza (EN 360 - EN 1496) applicato sul braccio
- Portata massima:
  - PDQ1: 600 kg sollevamento materiale e 300 kg sollevamento persone
  - PDQ2: 500 kg sollevamento materiale e 250 kg sollevamento persone
- Punto di ancoraggio EN 795 Classe B
- Completamente in alluminio con un peso assemblato di 24 kg (prodotto standard), il sistema PORTA DAVIT QUANTUM può essere assemblato da una sola persona (provvisto di una apposita sacca per il trasporto).
- Rotazione 360° su cuscinetto
- Raggio di lavoro regolabile:
  - PDQ1: 1000 mm - 1100 mm - 1200 mm
  - PDQ2: 1300 mm -1400 mm - 1500 mm
- Resistente alla corrosione, alluminio ad alta resistenza (finitura con verniciatura a polvere) con bassa manutenzione
- CE & EN 795 classe B approvato da ente notificato
- Diverse tipologie di basi permettono di installare il Davit in ogni situazione

EN 795/B Sollevamento persone

Sollevamento materiale WLL 500/600 kg

Montaggio con 1 persona

Peso 24 kg

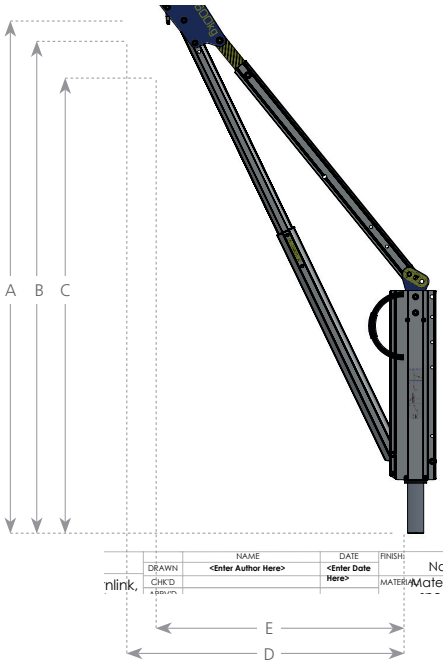

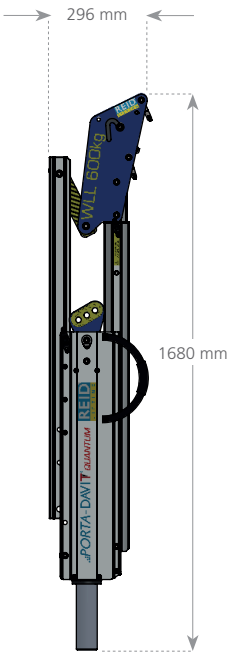

Dimensioni chiuso

Punti di regolazione

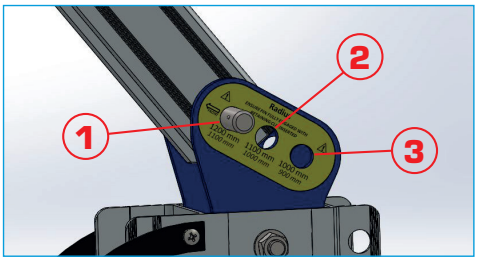

Codice	WLL		Punti di regolazione	Dimensioni (mm)				
	Materiale	Persone		A	B	C	D	E*
PDQ1	600 kg	300 kg	1	2007	1935	1799	1200	1100
			2	2061	1989	1848	1100	1000
			3	2111	2039	1892	1000	900
PDQ2	500 kg	250 kg	1	1837	1766	1647	1500	1400
			2	1899	1827	1703	1400	1300
			3	1957	1885	1755	1300	1200

* Raggio massimo con carico di 100 kg

XCALIBRE RETRIVE

FABXR - FABXRL

Anticaduta retrattile con argani di recuper d'emergenza

- Dispositivo di arresto caduta con sistema di recupero integrato
- Ideale l'accesso e l'emergenza negli spazi confinati.
- Abbinabile al tripode T3 oppure al Porta Davit
- Carter di protezione in ABS.
- Norme: CE EN 360 - EN 1496

Codice	Tipo di cavo	Lunghezza m	Peso kg
FABXR-18C	Acciaio zincato	18	7,5
FABXR-18F	Dyneema®	18	4,5
FABXR-15CS	Acciaio inox	15	7,5
FABXLR-30C	Acciaio zincato	30	15
FABXLR-30F	Dyneema®	30	7,5
FABXLR-30LCS	Acciaio inox	30	11
FABXLR-40C	Acciaio zincato	40	15
FABXLR-40F	Dyneema®	40	11
FABXLR-35CS	Acciaio inox	35	15