TRIPOD

TR3 + FABXR

TR3

Ultra leggero, robusto, e con una costruzione in lega resistente

- Il treppiede TR3 è principalmente usato come ancoraggio per i dispositivi di protezione individuale, per fornire accesso o la protezione contro le cadute dall'alto in spazi confinati.
- Offre sia un ancoraggio per i lavori in sospensione (opzione 2), oppure un punto di arresto caduta sicura se l'accesso è con sistemi alternativi, per esempio una scala (opzione 1). Il TR3 prevede anche il punto di attacco per il verricello e il sistema di emergenza.
- Può essere fornito come optional una saccha per lo stoccaggio ed il trasporto.
- Norme: CE EN 795/B

XCALIBRE RETRIVE

Anticaduta retrattile con argani di recupero d'emergenza

- Dispositivo di arresto caduta con sistema di recupero integrato
- Ideale l'accesso e l'emergenza negli spazi confinati.
- Abbinabile al tripode T3 oppure al Porta Davit
- Carter di protezione in ABS.
- Norme: CE EN 360 - EN 1496

Specifiche e standards

- Portata
  - Arresto caduta: utilizzatore singolo, max 100 kg (+ 1 operatore)
  - Materiali: max 250 kg
- Altezza regolabile
  - Minimo: 1.4 m totale (1.2 m al golfare)
  - Massimo: 2.4 m totale (2.2 m al golfare)
- Diametro base: 1.4 m maximum diameter
- Lunghezza chiuso: 1.4 m [esclusa sacca]
- Peso: 14,5 kg

Dettaglio pulegge

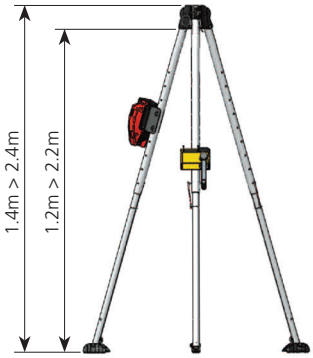

Sistema retrattile
XCALIBRE RETRIVE
EN360 - EN1496

Codice	Descrizione	Peso kg
TR3	Tripode regolabile	14,7
TR3-BAG	Sacca per lo stoccaggio ed il trasporto per tripode	1
FABXRT	Braccetto per il montaggio del retrattile	3,3

Codice	Tipo di cavo	Lunghezza m	Peso kg
FABXR-18C	Acciaio zincato	18	7,5
FABXR-18F	Dyneema®	18	4,5
FABXR-15CS	Acciaio inox	15	7,5
FABXLR-30C	Acciaio zincato	30	15
FABXLR-30F	Dyneema®	30	7,5
FABXLR-30LCS	Acciaio inox	30	11
FABXLR-40C	Acciaio zincato	40	15
FABXLR-40F	Dyneema®	40	11
FABXLR-35CS	Acciaio inox	35	15