SISTEMA PER AMBIENTI CONFINATI:
- PROTEZIONE ANTICADUTA
- SOLLEVAMENTO DI EMERGENZA

PDWSF0500

PORTA DAVIT per il sollevamento/protezione delle persone completo di dispositivo per la protezione e il recupero in caso di emergenza

- Sistema di arresto caduta con argano integrato per il sollevamento persone in caso di emergenza (EN 360 - EN 1496) applicato sul braccio
- Punto di ancoraggio EN 795 Classe B
- Completamente in alluminio con un peso assemblato di 24 kg (prodotto standard), il sistema porta-davit può essere assemblato da una sola persona (provvisto di una apposita sacca per il trasporto)
- Semplice sistema di assemblaggio con soli 2 pezzi e nessun utensile richiesto
- Rotazione: 360°
- Raggio di lavoro regolabile (800 mm, 1000 mm, 1200 mm standard)
- Resistente alla corrosione, alluminio ad alta resistenza (finitura con verniciatura a polvere) con bassa manutenzione
- Norme: CE EN 795 - EN 360 - EN 1496
- Diverse tipologie di basi permettono di installare il Davit in ogni situazione

Arresto caduta e recupero di emergenza

SOCKET

Diverse tipologie di socket per il fissaggio.
Vedi pag. 140-141

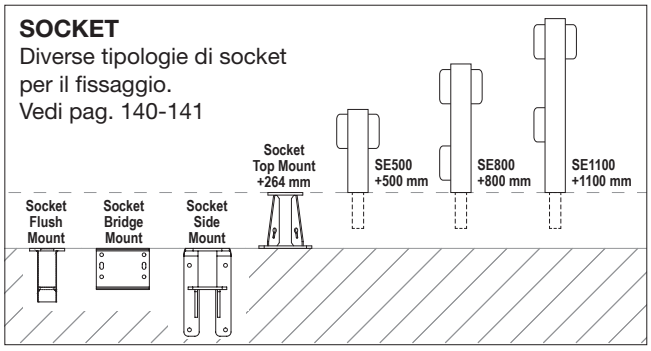

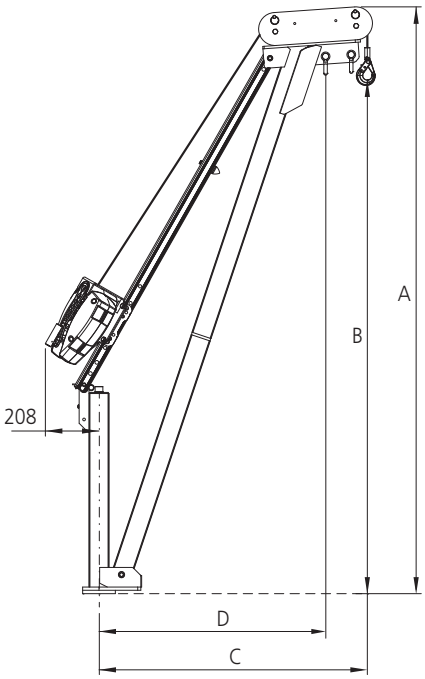

Codice	Punti di regolazione	Dimensioni (mm)			
		A	B	C	D
PD	1	2225	1925	1200	1100
	2	2328	2028	1000	900
	3	2407	2107	800	700

136 kg

kg
500 kg

Codice	Tipo di cavo	Lunghezza cavo (corsa)	Raggio braccio*	Peso dispositivo	Peso Davit
		m	mm	kg	kg
PDWSF0500-18C	Acciaio zincato	18 (16)	800 - 1000 - 1200	7,5	24
PDWSF0500-18F	Dyneema®	18 (16)	800 - 1000 - 1200	4,5	24
PDWSF0500-15CS	Acciaio inox	15 (13)	800 - 1000 - 1200	7,5	24
PDWSF0500-30C	Acciaio zincato	30 (28)	800 - 1000 - 1200	15	24
PDWSF0500-30F	Dyneema®	30 (28)	800 - 1000 - 1200	7,5	24
PDWSF0500-30CS	Acciaio inox	30 (28)	800 - 1000 - 1200	11	24
PDWSF0500-35CS	Acciaio inox	35 (33)	800 - 1000 - 1200	15	24
PDWSF0500-40C	Acciaio zincato	40 (38)	800 - 1000 - 1200	15	24
PDWSF0500-40F	Dyneema®	40 (38)	800 - 1000 - 1200	11	24

* Raggio massimo con carico di 100 kg