Paranchi elettrici a catena serie KQ

KQ series electric chain hoists

TIPO KQS-D/2S MONOFASE

Con carrello a spinta
Due velocità di sollevamento

KQS-D/2S TYPE SINGLE PHASE
With plain trolley
Double lifting speed

CARATTERISTICHE

SPECIFICATION

- Power supply 220-240 V / 50 Hz single phase
- Inverter to set the lifting speed ratio up to 6:1 (0,5 t) or up to 4:1 (1 t)
- Increased speed as shown in table on the right page at less than 30% WLL
- Low voltage 24V AC
- Electronic overload limiter
- Counter hour meter
- Upper lower limit switch
- Electronic thermal protection
- IP 55 grade protection
- Kito nickel plated chain high resistant to corrosion and wear
- Trolleys wheels life lubricated
- Single shaft trolley to share the load on the 4 wheels
- Lugs provide protection from falling off the rail
- Rubber bumpers
- Wheels profile suitable for flat or tapered beams

- Alimentazione 220-240 V / 50 Hz monofase
- Inverter integrato nel paranco con possibilità di impostare il rapporto tra le velocità di sollevamento fino a 6:1 (0,5 t) o fino a 4:1 (1 t)
- La velocità principale aumenta come indicato nella tabella a fianco se il carico è inferiore al 30% rispetto alla portata nominale del paranco
- Apparecchiatura in bassa tensione 24V AC
- Limitatore di carico di tipo elettronico
- Contatore avviamenti/ore di funzionamento
- Fine corsa elettrico di salita e discesa
- Protezione termica motore
- Protezione IP 55
- Catena Kito al nichel con eccellente resistenza alla corrosione e alla fatica
- Ruote carrello su cuscinetti lubrificati a vita
- Carico sempre distribuito sulle 4 ruote poiché le piastre ruotano sul perno del carrello
- Staffe antiscarrucolamento
- Respingenti in gomma
- Idonei a scorrere su travi ad ali piatte o inclinate grazie al profilo delle ruote

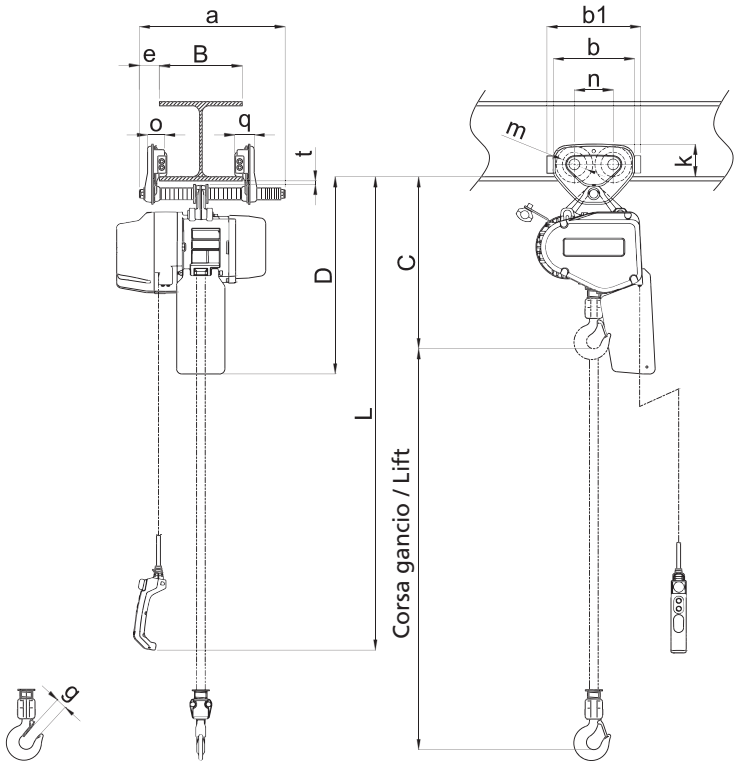

Paranchi elettrici a catena serie KQ
KQ series electric chain hoists

TIPO KQS-D/2S MONOFASE
Con carrello a spinta
Due velocità di sollevamento

KQS-D/2S TYPE SINGLE PHASE
With plain trolley
Double lifting speed

DATI TECNICI
TECHNICAL DATA

Portata WLL t	Tipo Type	Grandezza Body size	Corsa gancio STD Std lift m	Cavo pulsantiera STD L Std push button cord m	Motore sollevamento Lifting motor: Potenza Output kW	Motore sollevamento: R.I. ED %	Velocità sollevamento preimpostate Preset lifting speed: Alta High 0-30% WLL m/min.	Velocità: Alta High 30-100% WLL m/min.	Velocità: Bassa Low m/min.	Catena Chain: Diametro x tiri Diameter x falls mm	Catena: n°	Classificazione ISO/FEM/ASME Classification ISO/FEM/ASME	Carico di prova Test load t
500 kg	KQS 5 SD/2S	C	3	2,5	0,75	40/20	9,9	7,6	1,3	5,6	1	M6 / 3m / H4	625 kg
1	KQS 10 SD/2S	D	3	2,5	1,5	40/20	9,2	5,1	1,2	7,1	1	M5 / 2m / H4	1,25

• Nota: Per KQS 500 kg le velocità di sollevamento possono essere impostate con valori compresi tra Alta e Bassa con rapporto fino a 6:1.
Per KQS 1000 kg le velocità di sollevamento possono essere impostate con valori compresi tra Alta e Bassa con rapporto fino a 4:1.
Se il carico è inferiore al 30% della portata nominale del paranco, la velocità principale aumenta in automatico del come indicato in tabella.

• Note: For KQS 500 kg lifting speeds are adjustable between High and Low with ratio up to 6:1.
For KQS 1000 kg lifting speeds are adjustable between High and Low with ratio up to 4:1.
The main speed increases automatically as shown above at less than 30% WLL.

Portata WLL t	Tipo Type	Larghezza trave B Flange width B: Standard mm	Larghezza trave B: Option mm	Raggio minimo curvatura Min. radius curve mm	Peso netto Net weight Kg	Peso per ogni metro addizionale di corsa gancio Weight for additional one meter of lift Kg
500 kg	KQS 5 SD/2S	da 50 a 163	da 164 a 305	1100	37	0,71
1	KQS 10 SD/2S	da 58 a 163	da 164 a 305	1300	53	1,14

• Nota: Il raggio minimo di curva può dipendere dalle dimensioni della trave. Contattare il rivenditore Kito di fiducia per maggiori informazioni.
• Note: the min. radius curve may change according to the flange width. For further information, contact the nearest Kito dealer.

DIMENSIONI
DIMENSIONS

Portata WLL t	Tipo Type	Ingombro minimo C Minimum headroom C mm	Dimensioni Dimensions: D mm	a mm	b mm	b1 mm	e mm	g mm	k mm	m mm	n mm	o mm	q mm	t mm
500 kg	KQS 5 SD/2S	430	505	264	182	212	46	27	76	60	84	42	47,5	22
1	KQS 10 SD/2S	490	565	284	236	272	56	31	95	71	112	50	56	25