Forcella KSCHW

KSCHW Clevis shackle

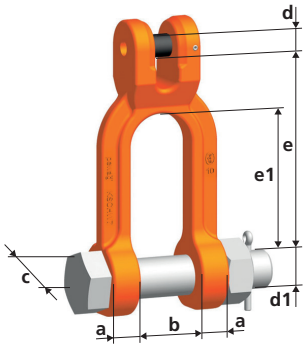

Tipo Type	Portata WLL	Dimensioni Dimensions							Peso Weight
	Kg	a mm	b min mm	c mm	d mm	d1 mm	e mm	e1 mm	Kg
KSCHW 7	1900	12	26	31	9	16	76	54	0,6
KSCHW 8	2500	12	26	31	10	16	76	54	0,6
KSCHW 10	4000	16	32	39	12,5	20	105	76	1,2
KSCHW 13	6700	21	42	50	16	24	113	77	2,6